Empresa: Motores y Bombas San Martin
Creado Por: Jorge (Motores y Bombas San Martín)
Teléfono: 11-4713-8072
E-m:: info@motoresybombassm.com.ar
Datos: 18/09/2018

Text. prop.

Advierta! la foto puede diferir del actual producto

Código: 96515419
MQ 3-45 A-O-A-BVBP

Sistema completo
La MQ es una unidad completa que incorpora bomba, motor, depósito de membrana, sensor de presión y de caudal, controlador y válvula de retención.
El controlador garantiza el arranque automático de la bomba cuando se consume agua y la parada automática al terminarse el consumo. El controlador protege además la bomba en caso de fallos.

Instalación
Gracias a su compacto diseño, la bomba no ocupa mucho espacio y es fácil de instalar. No es necesario ningún espacio alrededor de la bomba.

Funcionamiento sencillo
La bomba tiene un panel de control de fácil utilización con botón ON/OFF y luces testigo para indicación de las condiciones de funcionamiento de la bomba.

Bomba autoaspirante
La MQ es autoaspirante, por lo que puede bombear agua desde un nivel por debajo de la bomba. Si está llena de agua, la bomba puede elevar el agua desde una profundidad de 8 metros en menos de 5 minutos. Esto facilita la instalación y puesta en marcha de la bomba y ofrece un suministro de agua más fiable en instalaciones con riesgo de marcha seco y fugas en la manguera de aspiración o tuberías.

Funciones de protección incorporadas
El motor parará automáticamente si está expuesto a marcha en seco o temperatura demasiado alta, evitando por tanto que se queme.

Rearme automático
La bomba tiene una función de rearme automático. En el caso de marcha en seco u otra alarma similar,la bomba parará.Intentará el rearranque cada 30 minutos durante 24 horas. Puede desactivarse la función de rearme.

Nivel bajo de ruido
Gracias al diseño hidráulico y refrigeración interna, la bomba es muy silenciosa, por lo que es adecuada para utilización en el exterior así como en el interior .

Depósito de presión
El depósito de presión incorporado reduce el número de arranques y paradas en caso de fugas en el sistema de tuberías, por lo que el desgaste de la bomba es menor.

Mantenimiento
La bomba no necesita mantenimiento.

Líquido:

Líquido bombeado:	Agua
Rango de temperatura del líquido:	273 .. 308 K
Liquid temperature during operation:	293 K
Densidad:	998.2 kg/m³

Técnico:

Caudal nominal:	3 m³/h
Altura nominal:	27 m
Código del cierre. 1:Tipo 2:Cara giratoria 3:Cara estacionaria 4:Cierre secunda.:	BVBP
Homologaciones en placa:	CE

Materiales:

Cuerpo hidráulico:	POM + 25% fibra de vidrio
Impulsor:	PPO + 20% fibra de vidrio-PTFE

Instalación:

Rango de temperaturas ambientes:	273 .. 318 K
Presión de trabajo máxima:	750 kPa
Diámetro de conexiones:	G 1

Datos eléctricos:

Potencia de entrada - P1:	1000 W
Fase:	1
Corriente nominal:	4.5 A
Grado de protección (IEC 34-5):	IP54
Clase de aislamiento (IEC 85):	B
Longitud de cable:	2 m
Modelo de cable de conexión:	NONE

Otros:

Peso neto:	13 kg
Peso bruto:	15.5 kg
Volumen:	0.055 m3
Country of origin:	IT
Custom tariff no.:	8413.70.80.190J

Empresa:	Motores y Bombas San Martin
Creado Por:	Jorge (Motores y Bombas San Martín)
Teléfono:	11-4713-8072
E-m::	info@motoresybombassm.com.ar
Datos:	18/09/2018

96515419 MQ 3-45 A-O-A-BVBP 50 Hz

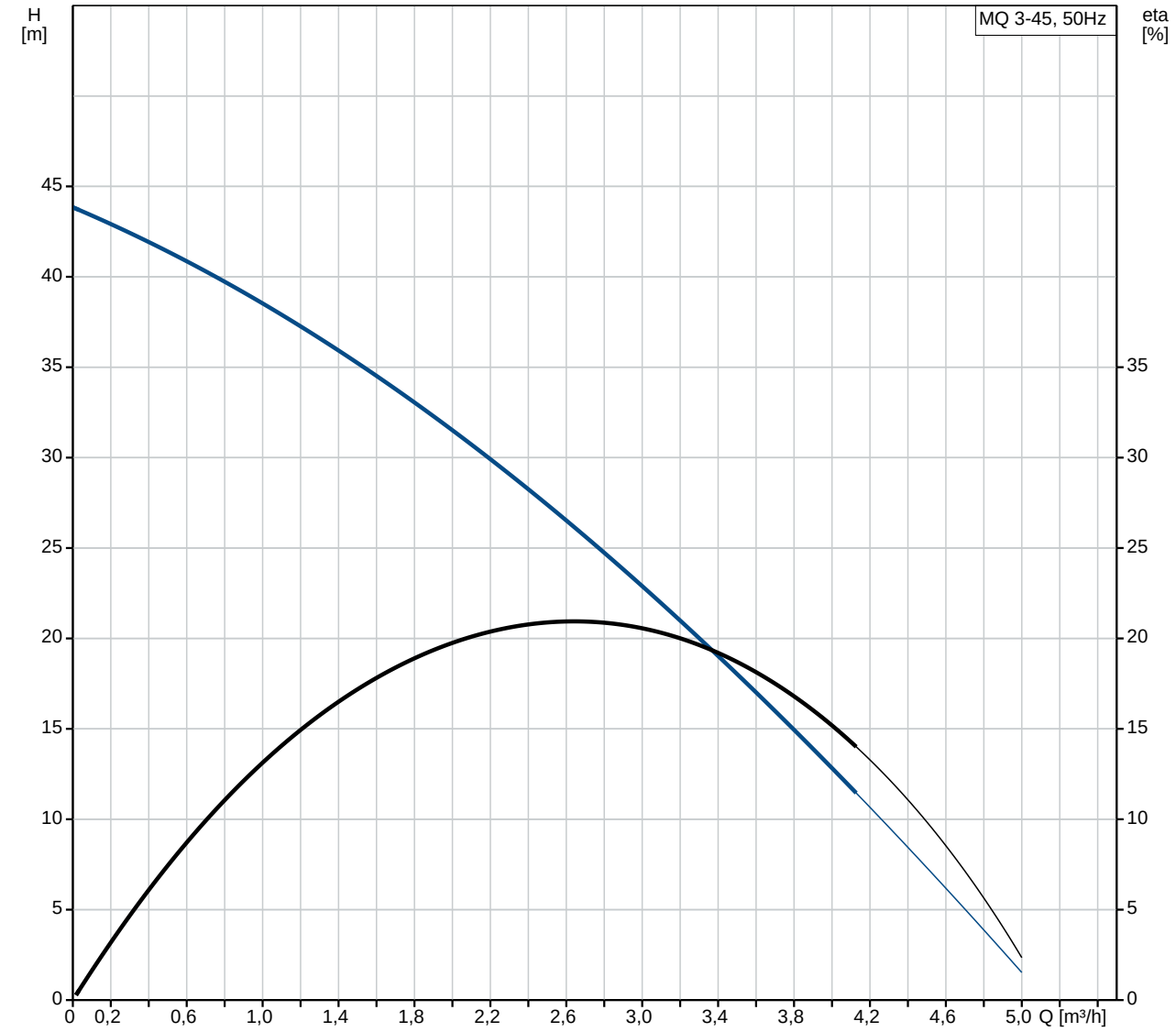

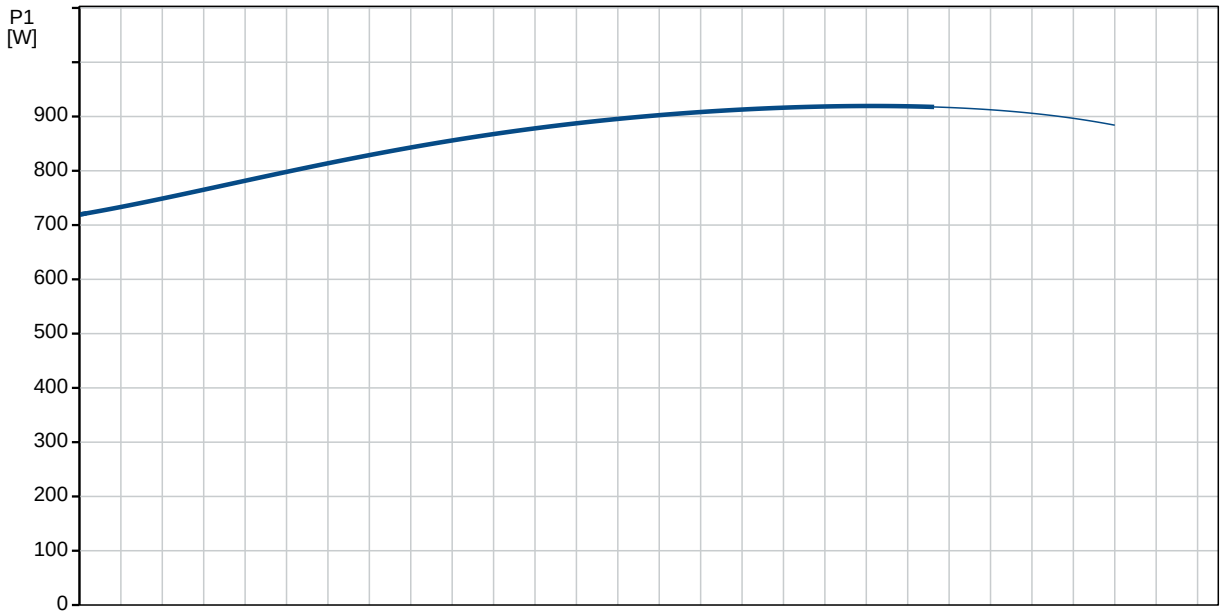

Empresa: Motores y Bombas San Martin
Creado Por: Jorge (Motores y Bombas San Martín)
Teléfono: 11-4713-8072
E-m:: info@motoresybombassm.com.ar
Datos: 18/09/2018

Descripción	Valor
Información general:	
Producto::	MQ 3-45 A-O-A-BVBP
Código::	96515419
Número EAN::	5700396723570
Técnico:	
Caudal nominal:	3 m³/h
Altura nominal:	27 m
Altura máxima:	45 m
Código del cierre. 1:Tipo 2:Cara giratoria 3:Cara estacionaria 4:Cierre secunda.:	BVBP
Homologaciones en placa:	CE
Versión de la bomba:	A
Modelo:	B
Materiales:	
Cuerpo hidráulico:	POM + 25% fibra de vidrio
Impulsor:	PPO + 20% fibra de vidrio-PTFE
Código de material:	A
Instalación:	
Rango de temperaturas ambientes:	273 .. 318 K
Presión de trabajo máxima:	750 kPa
Diámetro de conexiones:	G 1
Código de conexión:	O
Líquido:	
Líquido bombeado:	Agua
Rango de temperatura del líquido:	273 .. 308 K
Liquid temperature during operation:	293 K
Densidad:	998.2 kg/m³
Datos eléctricos:	
Potencia de entrada - P1:	1000 W
Fase:	1
Corriente nominal:	4.5 A
Grado de protección (IEC 34-5):	IP54
Clase de aislamiento (IEC 85):	B
Longitud de cable:	2 m
Modelo de cable de conexión:	NONE
Paneles control:	
Interruptor:	interruptor on/off incluido
Otros:	
Peso neto:	13 kg
Peso bruto:	15.5 kg
Volumen:	0.055 m3
Area de ventas:	GB
Country of origin:	IT
Custom tariff no.:	8413.70.80.190J

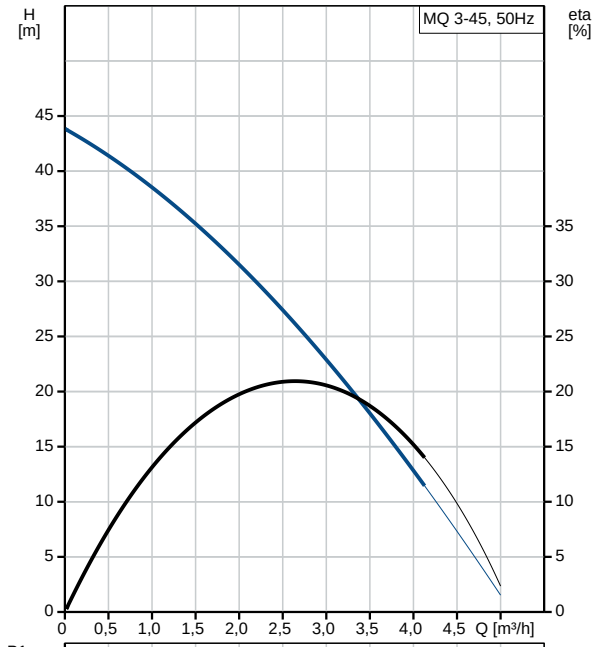

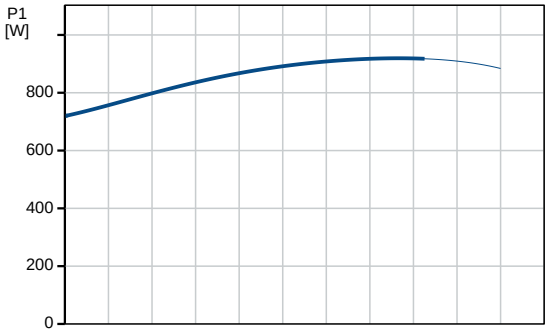

Empresa: Motores y Bombas San Martin
Creado Por: Jorge (Motores y Bombas San Martín)
Teléfono: 11-4713-8072
E-m:: info@motoresybombassm.com.ar
Datos: 18/09/2018

96515419 MQ 3-45 A-O-A-BVBP 50 Hz

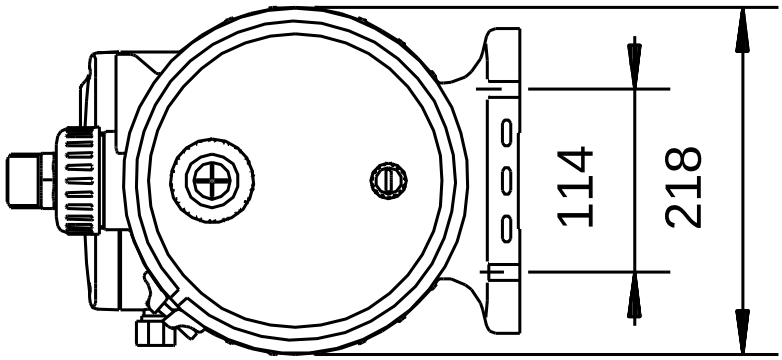

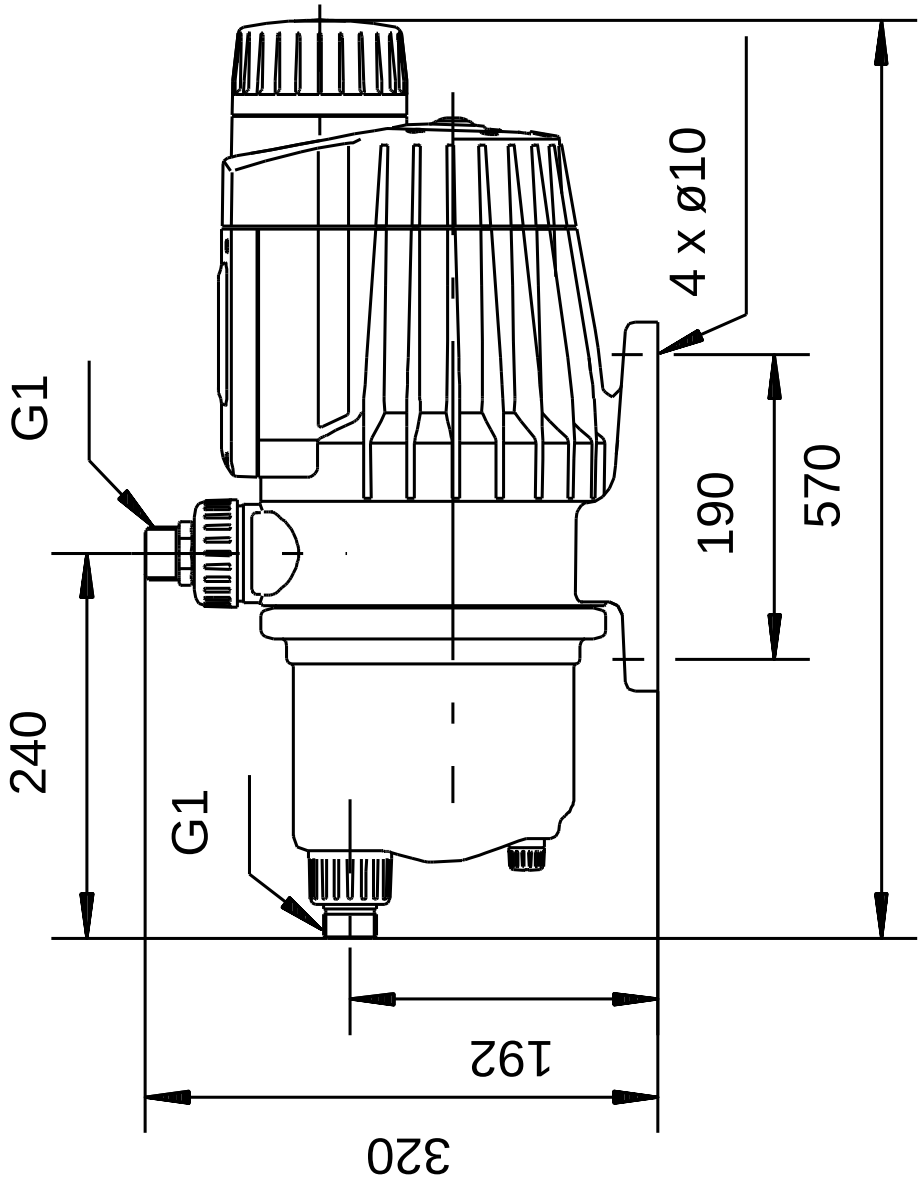

Nota: Todas las unidades están en [mm] a menos que se establezcan otras.